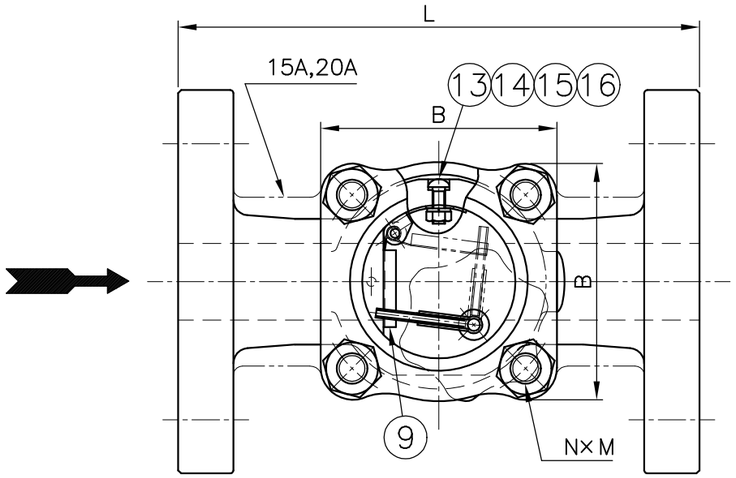

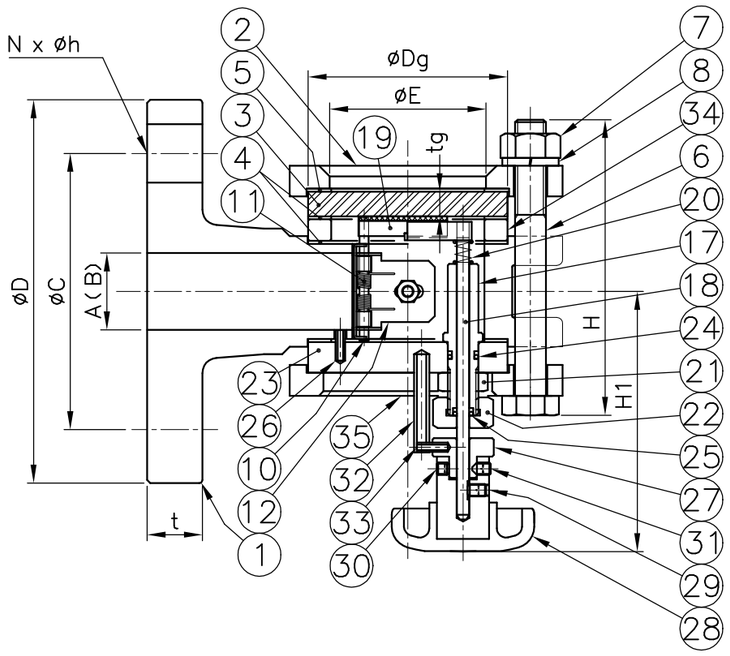

御　引　合　先	

名　　称	サイトグラス
型　　式	GFAF-W2
呼　　径	左　下　参　照
フランジ規格	JIS　10K - FF
最高圧力	0.98 MPaG
最高温度	150 ° C
水圧試験	1.96 MPaG
気密試験	―――

流れ方向　標準：左→右（図示）
特殊仕様：右→左

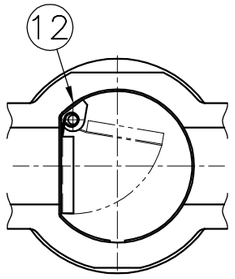

15−25A

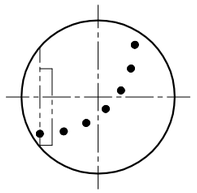

目盛詳細

PART NO.	PART NAME	MATERIAL	REQ'D NO.	REMARKS
30	止めねじ	SUS304	1	
29	止めねじ	SUS304	1	
28	ハンドル	ナイロン他	1	
27	ストッパー	SUS304	1	
26	スプリングピン	SUS304	1	
25	"O"リング	FKM	1	
24	"O"リング	FKM	1	
23	仕切板	SUS304	1	
22	ナット	SUS304	1	
21	小型六角ナット	SUS304	1	
20	スプリング	SUS304	1	
19	ワイパー	SUS304 +PTFE	1	
18	ワイパー軸	SUS304	1	
17	スリーブ	SUS304	1	
16	ガスケット	PTFE	1	32-50A のみ
15	スプリングワッシャ	SUS316	1	32-50A のみ
14	ナット	SUS316	1	32-50A のみ
13	丸小ねじ	SUS316	1	32-50A のみ
12	支持金具	SUS316	1	
11	スプリング	SUS316	1	
10	ピン	SUS316	1	
9	フラッパー	SUS316	1	
8	スプリングワッシャ	SWRH	4	
7	ナット	SS400	4	
6	ボルト	SS400	4	
5	クッション	PTFE	1	
4	ガスケット	PTFE	3	
3	ガラス	強化ガラス	1	
2	カバー	FCD450	1	
1	ボデー	FC200	1	

BILL OF MATERIAL

35	カバー	FCD	1	
34	スペーサー	SUS304	1	
33	スプリングピン	SUS304	2	
32	スプリングピン	SUS304	1	
31	止めねじ	SUS304	1	

呼径 A（B）	L	H 約	H1 約	E	B	③ガラス Dg	③ガラス tg	フランジ JIS 10K − FF D	t	−	−	C	N×h	⑥ボルト N×M	④ガスケット ⑤クッション	重量（kg）約	数量	備考
15（1/2）	150	76	80	40	63	50	6	95	16	−	−	70	4×15	4×M8	ø50×ø40×t1	3.5		
20（3/4）	150	81	82	40	63	50	6	100	18	−	−	75	4×15	4×M8	50× 40× 1	3.5		
25（1）	170	98	87	50	77	65	8	125	18	−	−	90	4×19	4×M10	65× 52× 1	5.5		
32(1 1/4)	200	124	103	65	94	80	10	135	20	−	−	100	4×19	4×M12	80× 67× 1	7.5		
40(1 1/2)	200	134	108	65	94	80	10	140	20	−	−	105	4×19	4×M12	80× 67× 1	8		
50（2）	220	150	112	80	107	95	12	155	20	−	−	120	4×19	4×M12	95× 82× 1	10.5		

WASINO KIKI CO.,LTD.

MODEL GFAF-W2			
NAME 鋳鉄製サイトグラス			
DATE 1, Apr, 2020	SCALE		
APPROVED Y.S	CHECKED J.M		
DESIGN	DRAWN Y.H		

NO.	DESCRIPTION	BY	DATE
△			
△			
△			

DWG.NO. GF0302-W201　REV.