御引合先	

名称	サイトグラス
型式	GKF13F
呼径	左下参照
フランジ規格	ASME 150Lb-RF
最高圧力	0.98 MPaG
最高温度	150 ℃
水圧試験	1.96 MPaG
気密試験	———

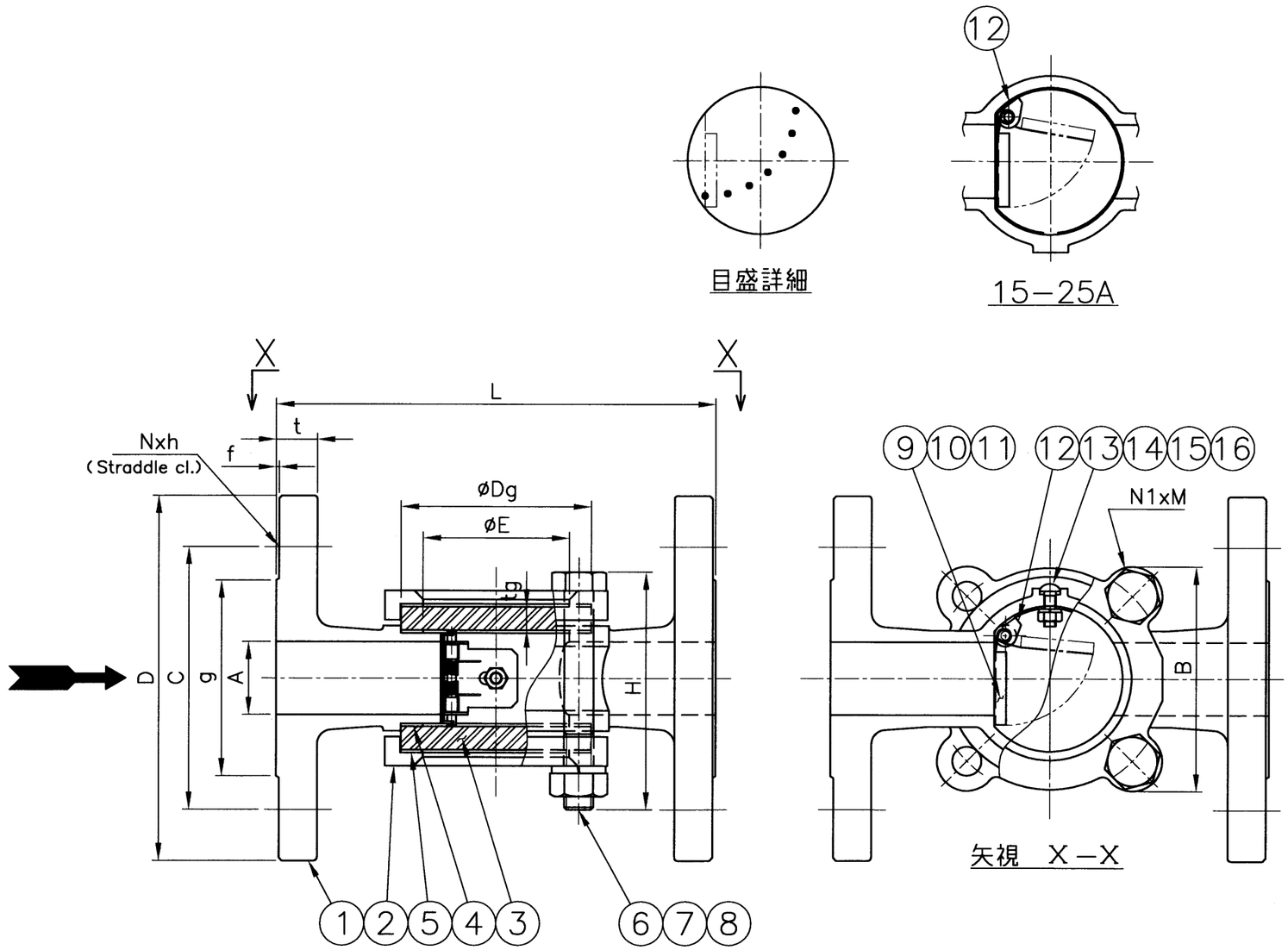

PART NO.	PART NAME	MATERIAL	REQ'D NO.	REMARKS
16	ガスケット	テフロン	1	32-50A のみ
15	スプリングワッシャ	SUS316	1	32-50A のみ
14	ナット	SUS316	1	32-50A のみ
13	丸小ねじ	SUS316	1	32-50A のみ
12	支持金具	SUS316	1	
11	スプリング	SUS316	1	
10	ピン	SUS316	1	
9	フラッパー	SUS316	1	
8	スプリングワッシャ	SUS304	4	
7	ナット	SUS304	4	
6	ボルト	SUS304	4	
5	クッション	テフロン	2	
4	ガスケット	テフロン	2	
3	ガラス	強化ガラス	2	
2	カバー	SCS13A	2	
1	ボデー	SCS13A	1	

BILL OF MATERIAL

呼径 A (B)	L	H 約	E	B	③ガラス Dg	③ガラス tg	フランジ ASME 150Lb−RF D	t	f	g	C	N×h	⑥ボルト N1×M	④ガスケット ⑤クッション	重量 (kg)	数量	備考
15 (1/2)	130	61	40	63	50	6	89	11.2	1.6	35.1	60.5	4×16	4× M8	ø50xø40xt1	2.5		
20 (3/4)	130	66	40	63	50	6	99	12.7	1.6	42.9	69.8	4×16	4× M8	50x 40x 1	2.5		
25 (1)	150	82	50	77	65	8	108	14.3	1.6	50.8	79.2	4×16	4×M10	65x 52x 1	4.0		
32 (1 1/4)	170	98	65	94	80	10	117	15.8	1.6	63.5	88.9	4×16	4×M12	80x 67x 1	5.5		
40 (1 1/2)	170	108	65	94	80	10	127	17.6	1.6	73.2	98.6	4×16	4×M12	80x 67x 1	6.0		
50 (2)	200	123	80	107	95	12	152	19.1	1.6	91.9	120.6	4×19	4×M12	95x 82x 1	8.0		

WASINO KIKI CO.,LTD.

MODEL GKF13F	△		
NAME ステンレス鋳鋼製サイトグラス	△		
DATE 31, Oct, 2005 / SCALE	△		
NO.	DESCRIPTION	BY	DATE

APPROVED Y.T	CHECKED Y.T	DWG.NO. GF3823-1	REV.
DESIGN	DRAWN M.H		