御　引　合　先	

名　　称	サイトグラス
型　　式	GK20FPH2F
呼　　径	左　下　参　照
フランジ規格	JIS　10K-RF
最高圧力	0.98 MPaG
最高温度	150 ℃
水圧試験	1.96 MPaG
気密試験	―――

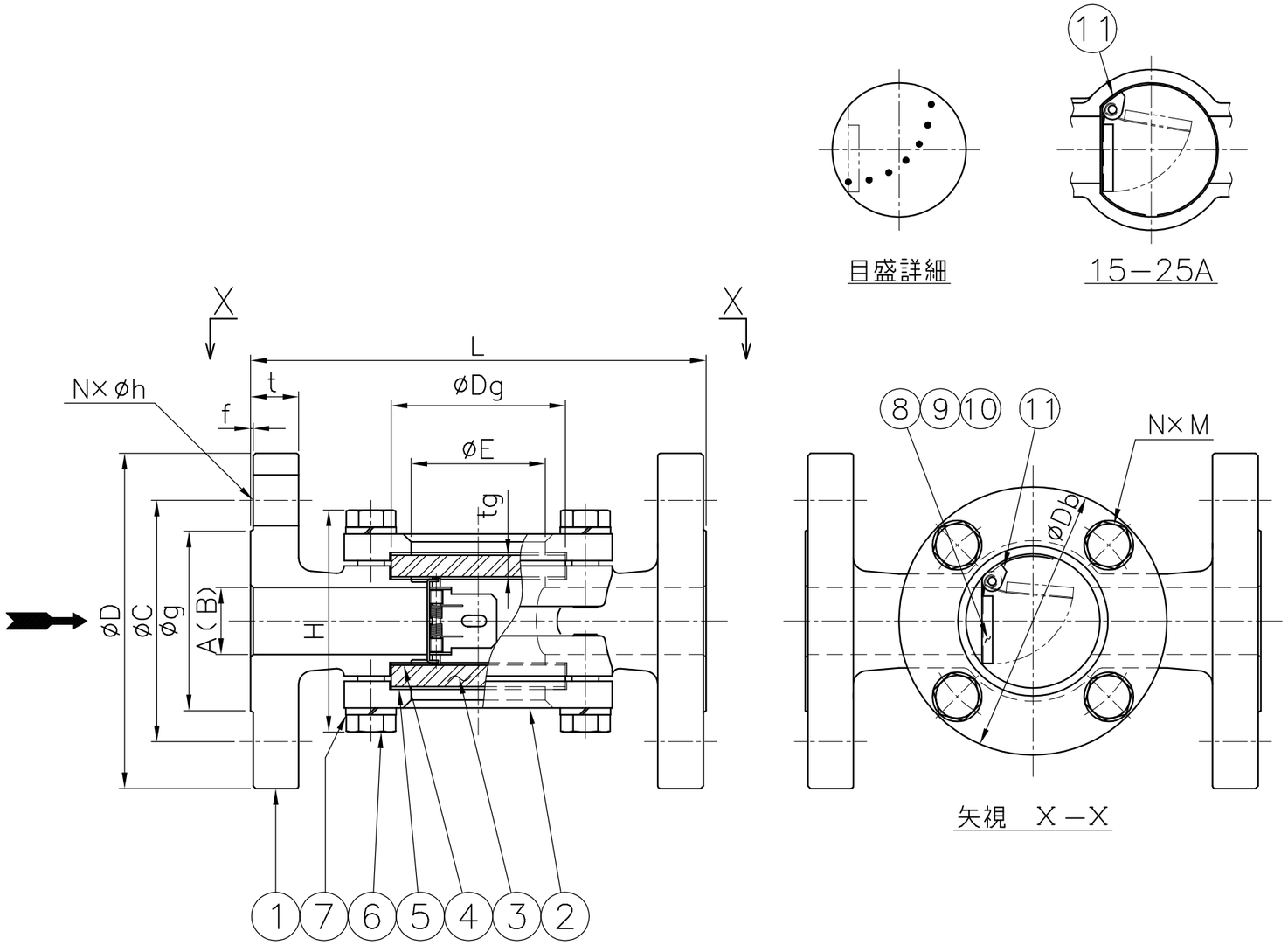

※1　ノズル内径 (15A−ø20 / 32A−ø40)　　※2　規格外（JIS 20Kによる）

呼径 A（B）	L	H 約	E	Db	③ガラス Dg	tg	フランジ JIS 10K − RF D	※2 t	f	g	C	N×h	⑥ボルト N×M	④ガスケット ⑤クッション	重量（kg）約	数量	備考
※1 15（1/2）	150	78	40	86	50	6	95	14	1	51	70	4×15	4×M10	ø50xø40xt1	3.5		
20（3/4）	150	78	40	86	50	6	100	16	1	56	75	4×15	4×M10	50x 40x 1	4		
25（ 1 ）	170	86	50	100	65	8	125	16	1	67	90	4×19	4×M10	65x 52x 1	6		
※1 32（1 1/4）	200	114	65	124	80	10	135	18	2	76	100	4×19	4×M12	80x 67x 1	8		
40（1 1/2）	200	114	65	124	80	10	140	18	2	81	105	4×19	4×M12	80x 67x 1	8.5		
50（ 2）	220	134	80	140	95	12	155	18	2	96	120	4×19	4×M12	95x 82x 1	11.5		

PART NO.	PART NAME	MATERIAL	REQ'D NO.	REMARKS
11	支持金具	SUS316	1	
10	スプリング	SUS316	1	
9	ピン	SUS316	1	
8	フラッパー	SUS316	1	
7	スプリングワッシャ	SWRH	Nx2	
6	ボルト	S45C	Nx2	
5	クッション	PTFE	2	
4	ガスケット	PTFE	2	
3	ガラス	強化ガラス	2	
2	カバー	SS400	2	
1	ボデー	SCPH2	1	

BILL OF MATERIAL

WASINO KIKI CO.,LTD.

MODEL GK20FPH2F	△		
NAME 鋳鋼製サイトグラス	△		
DATE 1, Apr, 2020 / SCALE	△		
APPROVED Y.S / CHECKED J.M	NO.	DESCRIPTION	BY / DATE
DESIGN / DRAWN M.K	DWG.NO. GF6103-1A		REV.